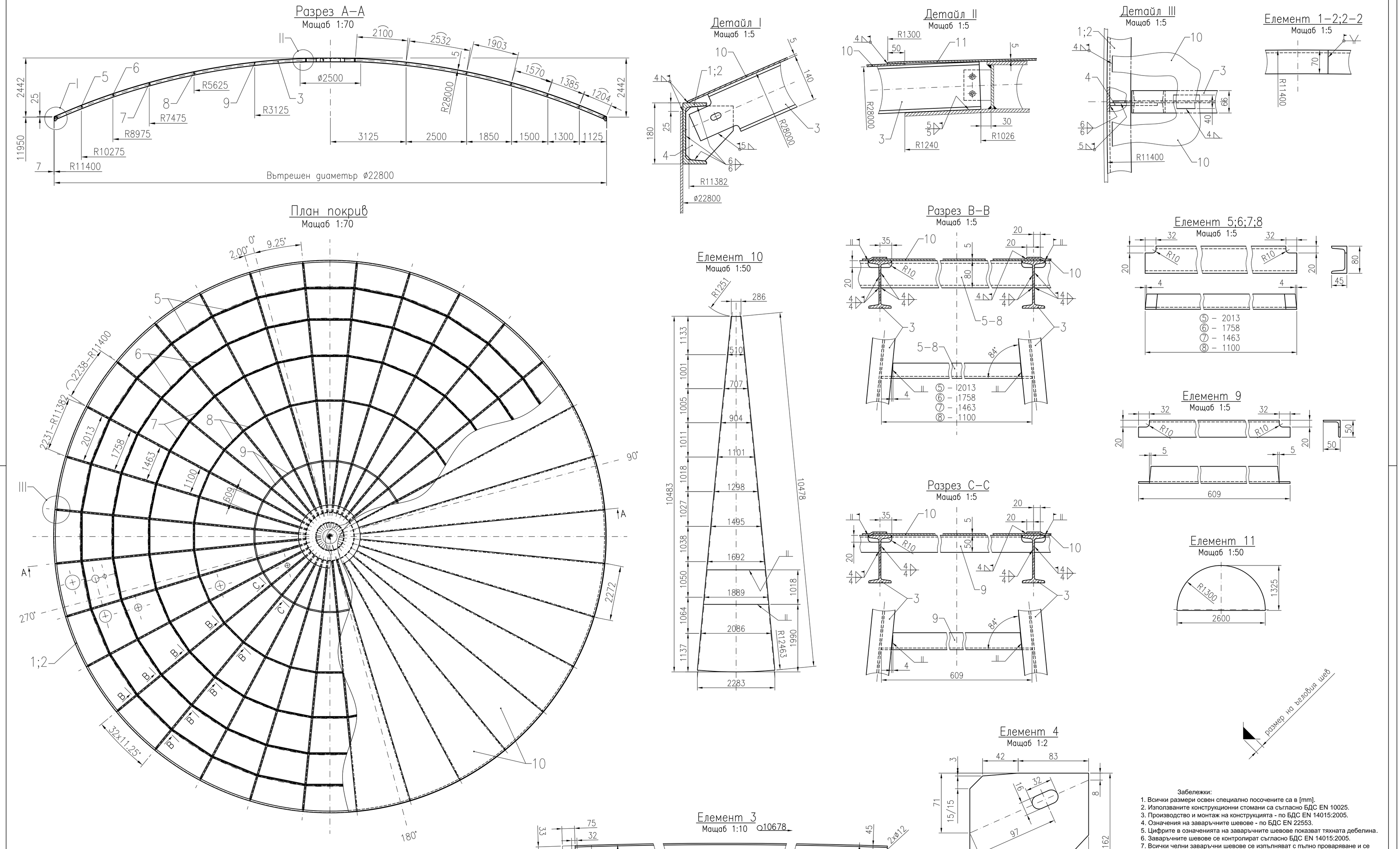

Забележки:

1. Всички размери освен специално посочените са в [mm].
2. Използваните конструкционни стомани са съгласно БДС EN 10025.
3. Производство и монтаж на конструкцията - по БДС EN 14015:2005.
4. Означения на заваръчните шевове - по БДС EN 22553.
5. Цифрите в означенията на заваръчните шевове показват тяхната дебелина.
6. Заваръчните шевове се контролират съгласно БДС EN 14015:2005.
7. Всички челни заваръчни шевове се изпълняват с пълно проваряване и се подлагат на 100 % контрол, доказващ качеството на изпълнението им.

Университет по Архитектура, Строителство и Геодезия			
Катедра "Метални, дървени и пластмасови конструкции"			
Курсов проект	Стоманен цилиндричен резервоар	Формат	A1
Съдържание	ПОКРИВ НА РЕЗЕРВОАРА	Мащаб	1:5
Студент		Дата	
Р-л проект		Чертеж	

A1FR DWG 10=1